管理番号	車名	初度登録	型式・車台番号	架装形状	作成日
S02-30-001	いすゞ	H 26/9	TKG - NMR85AN-702****	冷蔵冷凍車	令和8年6月20日

前登録ナンバ	車検有効期限		走行距離		積載量	荷台寸法(mm)			展示場
湘南830さ 自家用		切れ	97,436 km		2,000 kg	L 3,150	W 1,720	H 1,820	埼玉店
		抹消	ﾀｺ年月 —	一体 別体					

エンジン状態	A (B) C	AC	(良) 不良 無	ﾌﾞﾚｰｷ A (V)	EG 150 ps	T/M 速 2 ペダル	スムーサー

ミッション・デフ(異音、油漏)	良好	2WD 4WD	キャブ幅	標準	キャブ廻り	リサイクル料	10,440 円
フレーム関係(錆、車台番号等)	錆あり	必要免許	車両総重量	4935 kg	ベッド 有 (無)	ヘッドランプ	HID (ハロゲン)
上物メーカー名年式,型式及状態等		☐ 高床 ☐ 全低床 ☐ 超低床			汚れ 少 (中) 多	補ブレーキ	段
Topre XV22H0C-Q -5℃設定					シート破 (有) 無	特記、重点確認	
助手席側サイドドア					ETC (有) 無	左右泥除け欠品	
床ステンレス					ラジオ (良) 不良	荷台室内灯不良	
					ﾊﾞｯｸﾓﾆﾀ (有) 無		
					(カラー) 白黒		
					電格ミラ (有) 無	スペアキー:1本	
					ﾊﾟﾜｰｳｲﾝﾄﾞｳ (有) 無	メインキー:1本	

Fガラス		
要交換	良好	(飛石有)
記録簿	有	(無)
取説	有	(無)
メンテノート	有	(無)

燃料タンク

75L

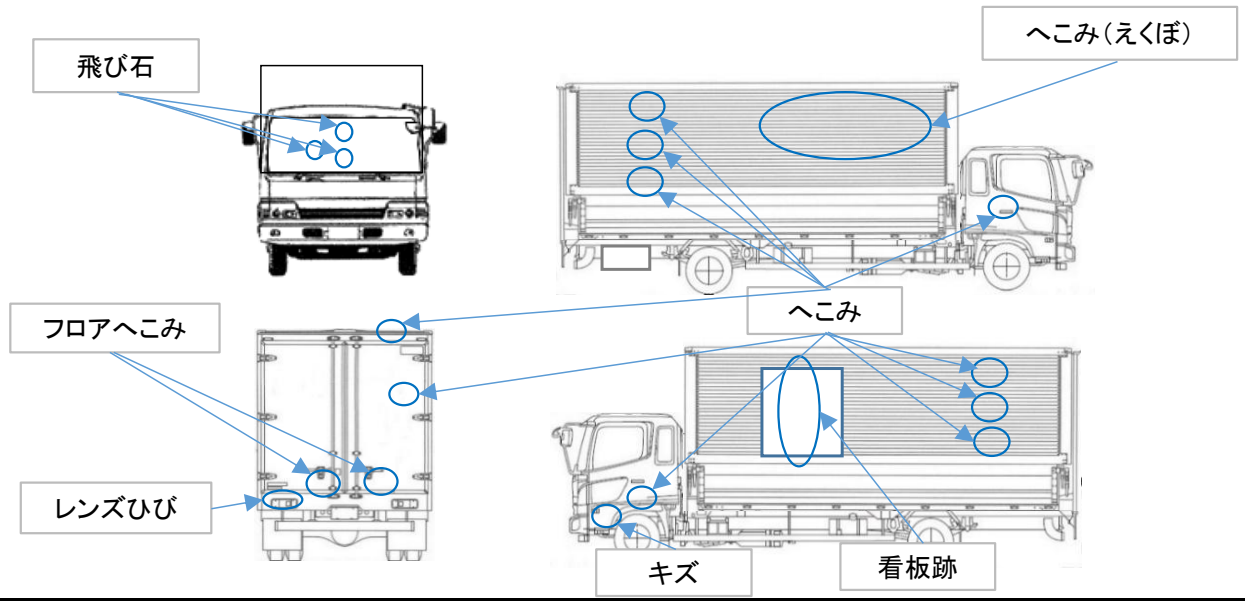

タイヤ0～10、欠、で記載

	2	2	
4	4	4	4

F サイズ	205/70R16		
R サイズ	205/70R16		
タイヤパタン	タテミゾ	スペア	有 9